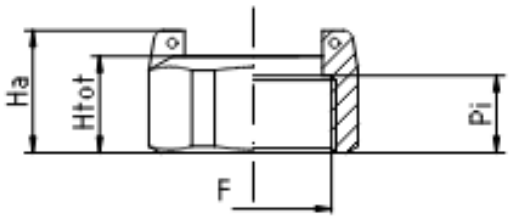

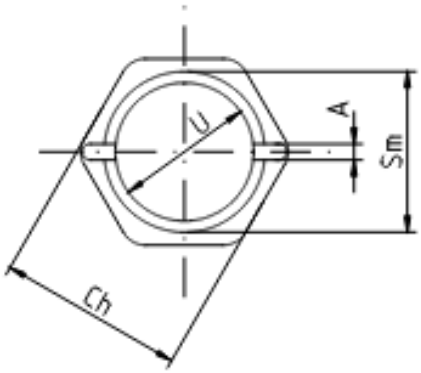

	Htot	Ha	Pi	F	Ch	A	U	Sm
3/4''	14	18	11	3/4'' G	exg. 29	2.5	21.5	25
1''	17.5	21.5	14	1'' G	exg. 36	2.5	27	31
1''1/4	21.5	26.5	17.5	1''1/4 G	exg. 46	3	34.5	40
1''1/2	23	27	18	1''1/2 G	exg. 53	3	42.3	48
2''	24	29	19.5	2'' G	oct. 66	3	49	57
2''1/2	30		23	2''1/2 G	oct. 84		60.5	81.5
2''3/8	30		23	2''3/8 G	oct. 84		60.5	81.5
7/8''	18	22	15	7/8'' G	exg. 34	2	22	34.5

LE FILETTATURE NON SPECIFICATE SONO A NORMA UNI-ISO 228/1

N°	DATA	DESCRIZIONE	ESEGUITO
1	---	---	
2	---	---	
3	---	---	
4	---	---	
5	---	---	
6	---	---	

NOTE

QUOTA = IMPORTANTE

SMUSSI NON QUOTATI 0,2 - 0,3 x 45°

MATER. BRASS - OTTONE UNI EN 12165:2011-CW617N-M-

PESO kg indicativo

cod. cliente --

ricav. da

Note

modifiche

A4 formato

RUGOSITA' -- Ra mm 6.3 (3.2)

TOLL.GEN UNI EN 20286: FORI = H12, ALBERI = h12, LUNGH = Js13

raggi ± 0,2 | smussi ± 0,2 | angoli ± 0,5°

rettilin ± 0,2 | concentr ± 0,2 | coassial ± 0,2

disegnato M.V.

data scala

approvato

dis n°

misura

Codice

sost. dis. n° -----

mis. ----- del --

Descrizione STANDARD NUT

Racord SRL
25060 TAVERNOLE S/M. (BS)

Senza il nostro consenso questo disegno non si può riprodurre, copiare, o comunicare a terze persone

dis. con C.A.D.-non modif. a mano

Mod.Racord n.044 - REV. 02

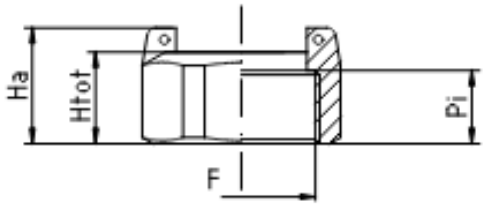

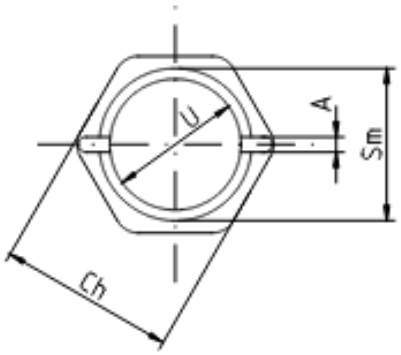

	Htot	Ha	Pi	F	Ch	A	U	Sm
3/4''	14	18	11	3/4'' G	exg. 29	2.5	21.5	25
1''	17.5	21.5	14	1'' G	exg. 36	2.5	27	31
1''1/4	21.5	26.5	17.5	1''1/4 G	exg. 46	3	34.5	40
1''1/2	23	27	18	1''1/2 G	exg. 53	3	42.3	48
2''	24	29	19.5	2'' G	oct. 66	3	49	57
2''1/2	30		23	2''1/2 G	oct. 84		60.5	81.5
2''3/8	30		23	2''3/8 G	oct. 84		60.5	81.5
7/8''	18	22	15	7/8'' G	exg. 34	2	22	34.5

LE FILETTATURE NON SPECIFICATE SONO A NORMA UNI-ISO 228/1

N°	DATA	DESCRIZIONE	ESEGUITO
1	---	---	
2	---	---	
3	---	---	
4	---	---	
5	---	---	
6	---	---	

NOTE

QUOTA = IMPORTANTE

cod. cliente --

SMUSSI NON QUOTATI 0,2 - 0,3 x 45°

MATER. BRASS - OTTONE
UNI EN 12165:2011-CW617N-M-

PESO kg indicativo

ricav. da

Note

modifiche

RUGOSITA' -- Ra mm

6.3 (3.2)

A4 formato

TOLL.GEN UNI EN 20286
FORI = H12
ALBERI = h12
LUNGH = Js13

raggi ± 0,2
smussi ± 0,2
angoli ± 0,5°

rettilin ± 0,2
concentr ± 0,2
coassial ± 0,2

disegnato M.V.

data scala

approvato

sost. dis. n° -----

mis. ----- del --

Descrizione STANDARD NUT

dis n°

misura

Racord SRL
25060 TAVERNOLE S/M. (BS)

Codice

Senza il nostro consenso questo disegno non si può riprodurre, copiare, o comunicare a terze persone

dis. con C.A.D.-non modif. a mano

Mod.Racord n.044 - REV. 02